Derungs
MEDICAL LIGHTING

technoLASA.com

OPTICLUX

LED APPARECCHIO D'ILLUMINAZIONE CON LENTE

reddot award 2018
winner

Il vostro comfort al lavoro è compito nostro.
L'OPTICLUX ha tutto ciò che un moderno apparecchio d'illuminazione con lente deve avere: una lente robusta con ingrandimento di 1,9 volte, i nuovissimi moduli LED, snodi ergonomicamente testati e funzionamento intuitivo. Il particolare vantaggio di OPTICLUX è il suo ampio campo di illuminazione con la qualità della luce diurna, eccezionali proprietà di resa del colore e lunga durata di vita senza manutenzione. Come dispositivo medico certificato, è versatile in dermatologia, in clinica e in ambulatorio ad uso medico, odontoiatrico e veterinario, nei laboratori e per il controllo della sterilizzazione.

APPARECCHIO D'ILLUMINAZIONE CON LENTE **OPTICLUX**

LED

WOOD LIGHT

Handling ergonomico
Bracci snodati con molla e frizione interni consentono un handling comodo senza rischio di cedimento della testa dell'apparecchio

Lunga durata
La lente in materiale sintetico di alta qualità e i componenti di precisione garantiscono una lunga durata

Posizionamento flessibile
Il lungo braccio dell'apparecchio consente un grande raggio d'azione fino a 142 cm

reddot award 2018
winner

adatto per
laboratori, ambulatori
medici, cliniche, ecc.

DISPOSITIVO MEDICO CERTIFICATO

ai sensi della norma

EN 60601-1

Campo visivo perfetto

Grazie al grande diametro della lente di ingrandimento (Ø 160 millimetri, 3,5 diottrie); e l'illuminazione forte e dimmerabile (6000 lx/0,15 m)

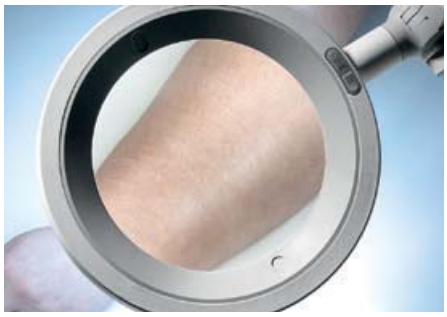

Riproduzione affidabile dei colori

I LED ad alta qualità a 6500 K assicurano una creazione minima di ombre e una resa cromatica ottimale (CRI/Ra > 93, R9 > 90, R13 > 95)

Specifico per dermatologia *

Due modalità di illuminazione in un'unica unità: luce di Wood opzionale per l'esame di focolai di infezioni fluorescenti e alterazioni del pigmento

* a seconda del modello

OPTICLUX

ACCENDIAMO LA LUCE!
IN AMBULATORIO E IN
LABORATORIO.

OPTICLUX – Vedere ben al di sopra della media.

Di apparecchi d'illuminazione con lente ne esistono molti. Ma pochi sono stati testati come dispositivi medici secondo la norma EN 60601-1. OPTICLUX quindi, per la sua qualità della luce unica e il suo design sofisticato, è adatto per l'uso in vari campi medici.

OPTICULX

Riposa gli occhi
90 LED forniscono un'illuminazione omogenea e senza ombre; regolazione individuale attraverso dimming continu, elevata traslucenza grazie allo speciale rivestimento della lente

Posizionamento preciso
braccio in alluminio e snodi a frizione rinforzati in fibra di vetro, nonostante il peso ridotto, garantiscono una lunga durata e una grande precisione di posizionamento

Funzionamento economico ed affidabile
tecnologia di illuminazione a LED altamente efficiente consente di risparmiare energia e consente un funzionamento senza manutenzione

Opzioni di montaggio versatili e semplici
nel suo segmento, l'unico apparecchio d'illuminazione con lente, che è disponibile come versione a soffitto e come versione a perno con accessori per il fissaggio a parete, da tavolo, su binario o stativo su rotelle

Facile pulizia
copriobiettivo, tasto a membrana e un corpo lampada di alta qualità consentono una rapida pulizia

Ottima resa cromatica
specialmente i toni della pelle e i rossi vengono riprodotti quasi come con la ottimale luce diurna Opticlux CRI / Ra > 93, R9 > 90, R13 > 95

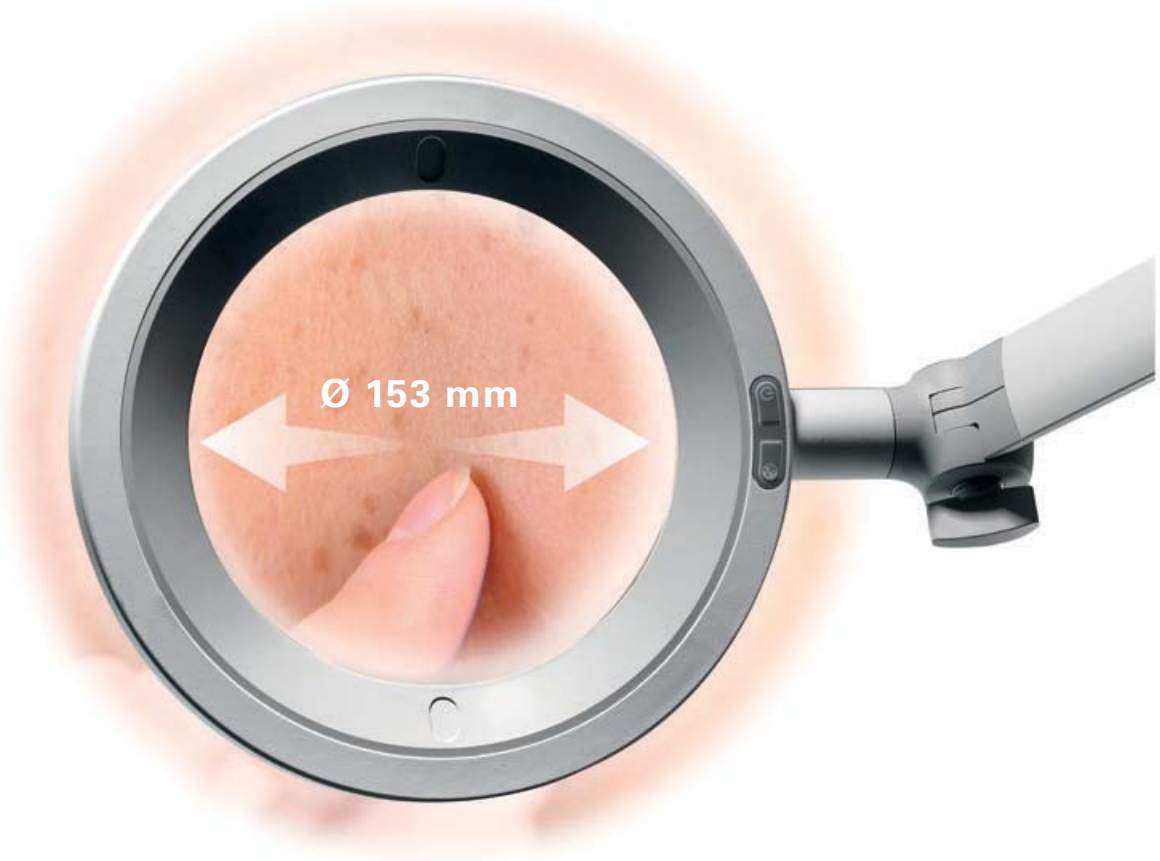

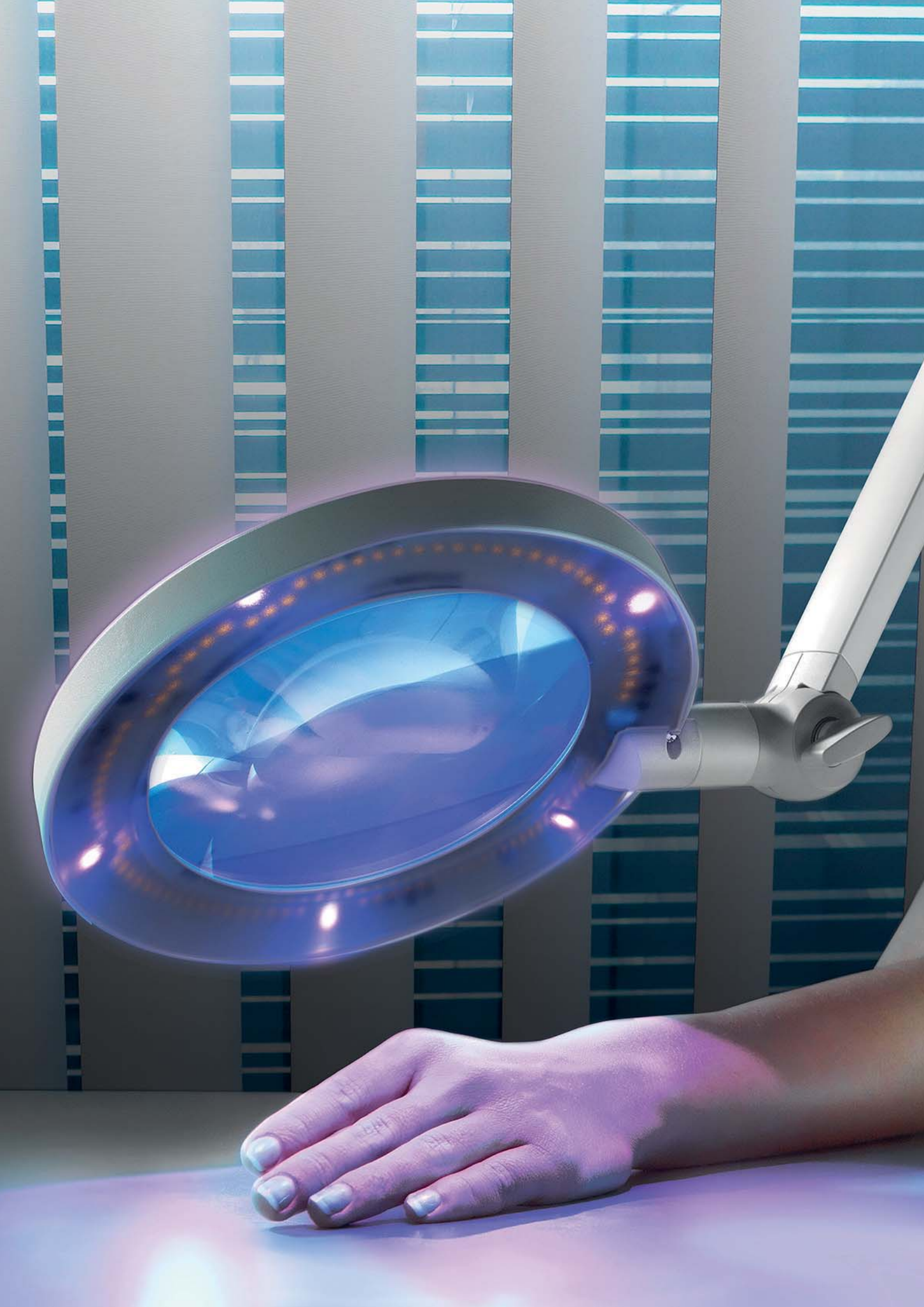

LUCE DI WOOD

OPTICLUX con luce di Wood.
La speciale variante per dermatologi, veterinari e patologi combina due modalità di illuminazione in un unico dispositivo: illuminazione a luce diurna e luce di Wood. Pertanto possono essere effettuate varie visite con un solo apparecchio d'illuminazione. Gli apparecchi d'illuminazione di Wood convenzionali richiedono un oscuramento completo della stanza. Grazie ai potenti LED BLB questo non è necessario con Opticlux e questo significa meno sforzo e più tempo per i pazienti.

Per l'irradiazione di determinate dermatomicosi e per ricevere indicazioni diagnostiche sulla base delle fluorescenze che si presentano:

- ERITRASMA (fluorescenza rossa)
- MICROSPORA (fluorescenza debole verdastra)
- FAVO (fluorescenza verde brillante)
- TRICOBATTERIOSI ASCELLARE (fluorescenza giallo-ocra)
- PITIRIASI VERSICOLOR (fluorescenza giallo-ocra)
- MACCHIE DI RUGGINE (M. Pringele) (fluorescenza biancoblu rispetto alla pelle normale)
- VITILIGINE (fluorescenza biancoblu-bianca chiara delle aree depigmentate)
- SCABBIA (vie di acari grigio-bianche)

Anche per la diagnostica in fluorescenza (FD) per la diagnostica in vivo di tessuti displastici e tumori superficiali in collegamento con una sostanza colorante applicata localmente o sistemicamente, per es. PPIX o 5-ALA.

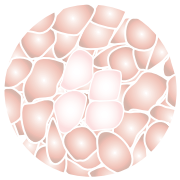

Luce LED e dimmerazione

Pelle con luce diurna
Luce led

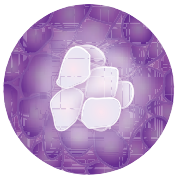

Luce di Wood (365 nm)

Diagnosi certa: le lesioni cutanee appaiono sotto luce UV in modo diverso, ad esempio per le malattie della pelle come favo, specie intertrigine, eritrasma

UN APPARECCHIO D'ILLUMINAZIONE CON LENTE.
MOLTE APPLICAZIONI.

Dermatologi

Condizioni di visita ottimali:
- Grande diametro della lente di ingrandimento
- Handling ergonomico
- Eccezionale resa cromatica R13 > 95

Per la diagnosi ottimale delle malattie della pelle, è disponibile la versione con luce di Wood.

Ospedali, ambulatori e studi medici

Versatilità:
- Ingrandimento ideale per il controllo della sterilizzazione
- Dispositivo medico approvato per le visite
- Piccoli trattamenti
- Eccezionale qualità della luce
- Proprietà di resa cromatica

Veterinari

Mano libera:
- Montaggio flessibile a soffitto, a parete o su stativo su rotelle
- Grande campo di illuminazione
- Ingrandimento ottimale per visite e trattamento degli animali

Per la diagnosi ottimale delle malattie della pelle, è disponibile la versione con luce di Wood.

Versione a soffitto

Collegamento al binario

Odontotecnici

Ottime condizioni di luce:
- Dimmerabile in continuo
- Ingrandimento di 3,5 diottrie.
- Eccezionale resa del colore CRI/Ra > 93 per ottenere risultati ottimali e lavorare senza fatica

Laboratori

Dettagli in sintesi:
- Luce a LED diurna con ingrandimento 1,9
- Campo di illuminazione molto omogeneo
- Posizionamento preciso e stabile senza rischio di cedimento dell’apparecchio d'illuminazione

Controllo qualità

Rilevare sottigliezze:
- Molto luminoso, intensità della luce regolabile e un'eccellente resa cromatica
- Grande diametro della lente
- Ingrandimento senza distorsioni supporta il controllo sistematico della qualità

Morsetto da tavolo

Stativo su rotelle

Può essere adattato all'attuale altezza della stanza

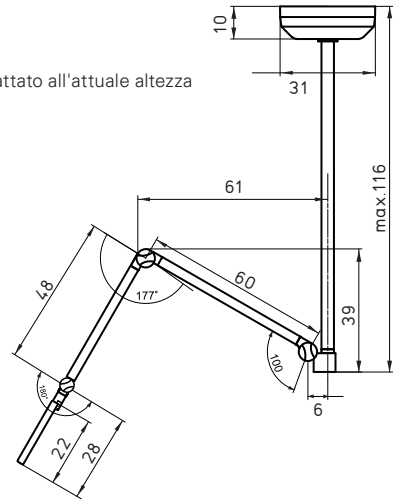

Versione a soffitto

OPTICLUX - VERSIONE A SOFFITTO			Particolarità	N. ordine.
OPTICLUX 10-1 C T1	bianco puro / grigio	Collegamento diretto senza spina	–	D15.817.000
OPTICLUX 10-2 C T1	bianco puro / grigio	Collegamento diretto senza spina	**Luce di Wood**	D15.816.000

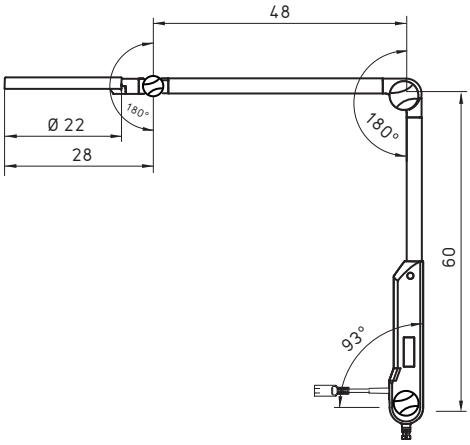

Versione a perno per i diversi sistemi di fissaggio

OPTICLUX - VERSIONE A PERNO			Particolarità	N. ordine.
OPTICLUX 10-1 P TX	bianco puro / grigio	Euro	–	D15.815.000
OPTICLUX 10-1 P TX	bianco puro / grigio	UK	–	D15.850.000
OPTICLUX 10-2 P TX	bianco puro / grigio	Euro	**Luce di Wood**	D15.814.000
OPTICLUX 10-2 P TX	bianco puro / grigio	UK	**Luce di Wood**	D15.851.000

OPTICLUX compatta

- Temperatura colore luce diurna 6500 K *
- Lente in materiale sintetico con 3,5 diottrie
- Caratteristiche di riproduzione cromatica *
  CRI > 93, R9 > 90, R13 > 95
- Campo di illuminazione omogeneo e luminoso
  (6000 lx/0,15 m *)
- Dimmerabile in continuo
- Fissaggio universale
- Corpo lampada di alta qualità, durevole
- Opzionale con luce di Wood: Picco a 365 nm

Intensità luminosa
* Tolleranza -10% / +20%

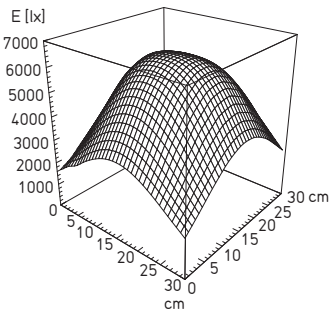

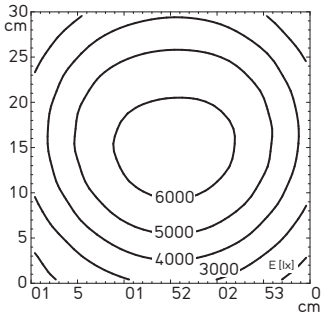

Che cosa significa il valore CRI/Ra?

Il ColorRenderingIndex (CRI) o indice di resa cromatica (Ra) è un indice per la naturalezza del colore. Come vengono riprodotti i colori rispetto al sole?

- La luce del sole ha un indice di resa cromatica di 100.
- Con un Ra 100 tutti i colori di un oggetto vengono rilevati come sotto la luce ottimale.
- Maggiore è l'indice di resa cromatica, tanto più i colori sono riprodott in modo naturale.

Opticlux

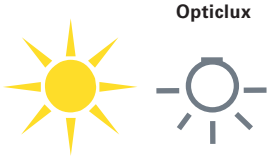

CRI / Ra = 100 CRI / Ra > 93

CRI 100 =
Rappresentazione completa dello spettro dei colori

Che cosa ci dicono le proprietà di resa cromatica?

In medicina il colore test rosso R9 svolge un ruolo importante, in quanto la differenziazione delle varie tonalità di rosso è particolarmente difficile nei tessuti e nel sangue.

R13 è il colore di prova per il "colore della pelle" ed è particolarmente importante nei trattamenti per la pelle (per un migliore riconoscimento delle vene e dei vasi sanguigni) negli studi medici e nel settore cosmetico.

Colore di prova R9

Negativo

Positivo

Colore di prova R13

Negativo

Positivo

ACCESSORI

Coprilente su misura
incluso in ogni spedizione
Applicazione: facile posizionamento sul braccio grazie alla funzione a incastro

STATIVO SU ROTELLE RL	
Materiale	Acciaio
Composizione	– Tubo: bianco – Base: materiale plastico – Ruote: ruote doppie in materiale plastico, con 5 freni
Dimensione	1,0 m; Ø 700 mm
Peso (netto)	7,5 kg
per perno Ø	largh. 16 mm con protezione antirimozione con dispositivo di sospensione cavo
Codice ordinazione	**D15.595.000**

PROLUNGA BRACCIO	
Materiale	Acciaio/tubo in acciaio verniciato a polveri
Dimensione	400 m, Ø 16 mm
Peso (netto)	circa 0,65 kg
per perno Ø	16 mm con protezione antirimozione
Capacità portata	2,5 kg
Codice ordinazione	**D13.363.000** - bianco puro

FISSAGGIO PER BINARIO	
Materiale	Alluminio
Binario per apparecchiature	25-35 x 8-10 mm
Codice ordinazione	**D13.269.000**

MORSETTO DA TAVOLO	
Materiale	Poliammide acciaio
Codice ordinazione	**D14.228.000** - nero

STAFFA A PARETE	
Materiale	Poliammide fibra di vetro
Codice ordinazione	**D13.231.000** - bianco puro

SEDE CENTRALE - GERMANIA
Herbert Waldmann GmbH & Co. KG
Peter-Henlein-Straße 5
78056 VILLINGEN - SCHWENNINGEN
GERMANIA
Telefono +49 7720 601 - 0
Telefono +49 7720 601 - 100 (Vendita)
Telefax +49 7720 601 - 290
www.waldmann.com
sales.germany@waldmann.com

FRANCIA
Waldmann Eclairage S.A.S.
Zone Industrielle
Rue de l´Embranchement
67116 REICHSTETT
FRANCIA
Telefono +33 3 88 20 95 88
Telefax +33 3 88 20 95 68
www.waldmann.com
info-fr@waldmann.com

ITALIA
Waldmann Illuminotecnica S.r.l.
Via della Pace, 18 A
20098 SAN GIULIANO MILANESE (MI)
ITALIA
Telefono +39 02 98 24 90 24
Telefax +39 02 98 24 63 78
www.waldmann.com
info-it@waldmann.com

PAESI BASSI
Waldmann BV
Lingewei 19
4004 LK TIEL
PAESI BASSI
Telefono +31 344 631019
Telefax +31 344 627856
www.waldmann.com
info-nl@waldmann.com

AUSTRIA
Waldmann Lichttechnik Ges.m.b.H.
Gewerbepark Wagram 7
4061 PASCHING/LINZ
AUSTRIA
Telefono +43 7229 67400
Telefax +43 7229 67444
www.waldmann.com
info-at@waldmann.com

SCANDINAVIA
Waldmann Ljusteknik AB
Skebokvarnsvägen 370
124 50 BANDHAGEN
SVEZIA
Telefono +46 8 990 350
Telefax +46 8 991 609
www.waldmann.com
info-se@waldmann.com

SVIZZERA
Waldmann Lichttechnik GmbH
Benkenstrasse 57
5024 KÜTTIGEN
SVIZZERA
Telefono +41 62 839 1212
Telefax +41 62 839 1299
www.waldmann.com
info-ch@waldmann.com

REGNO UNITO
Waldmann Lighting Ltd.
10 Millfield House
Croxley Park
WATFORD WD18 8YX
REGNO UNITO
Telefono +44 1923 800030
Telefax +44 1923 800016
www.waldmann.com
info-uk@waldmann.com

USA
Waldmann Lighting Company
9 W. Century Drive
WHEELING, ILLINOIS 60090
USA
Telefono +1 847 520 1060
Telefax +1 847 520 1730
www.waldmannlighting.com
waldmann@waldmannlighting.com

CINA
Waldmann Lighting (Shanghai) Co., Ltd.
Part A11a, No. Five Normative Workshop
199 Changjian Road, Baoshan
SHANGHAI, P.R.C. 200949
CINA
Telefono +86 21 5169 1799
Telefax +86 21 3385 0032
www.waldmann.com.cn
info-cn@waldmann.com

SINGAPORE
Waldmann Lighting Singapore Pte. Ltd. 77A
Neil Road
SINGAPORE 088903
SINGAPORE
Telefono +65 6275 8300
Telefax +65 6275 8377
www.waldmann.com
sales-sg@waldmann.com

Riferimenti
Le foto sono state riprodotte per gentile concessione:

Titolo :	123rf.com
P. 5 :	Depositfoto
P. 6 :	Shutterstock
P. 8 :	IStock, Alamy, Depositfoto
P. 9 :	AdobeStock, Alamy, Unsplash, Masterfile

Prodotto e foto di riferimento di Hauser & Partner Imaging GmbH.
Tutte le altre foto e i grafici sono di Derungs Licht AG e Waldmann Group.

technoLASA.com
Via Max Planck, 1
39100 BOLZANO - Italy -
tel +39 0471 305400
www.*techno*LASA.com

Centro di competenza per la cura e la salute :

DERUNGS LICHT AG
Hofmattstrasse 12
9200 Gossau
Svizzera
Tel. +41 71 388 11 66
Fax +41 71 388 11 77
www.derungslicht.com
mailbox@derungslicht.com

Derungs Licht AG è un'azienda del Gruppo Waldmann.

MADE SWISS

Certified Management System SQS ISO 13485

www.waldmann.com

@ Derungs Licht AG • IT • 03/2018 • Con riserva di apportare modifiche • Versione digitale

ITA